Codice Dianflex: 322-46CR

art.46

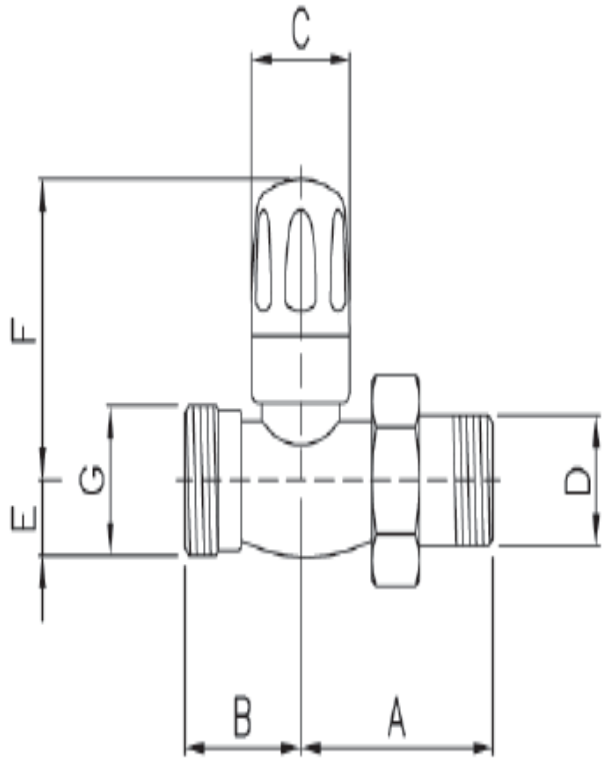

Detentore diritto cromato attacco tubo rame e plastica.
Straigh chrome plated lockshield - connection for copper and plastic pipe.

D	A	B	C	E	F	G
3/8"	51	27	26	12	45	fil. 24x19
1/2"	54	29	26	12	45	fil. 24x19