rubinetterie MARIANI

Rubinetterie Mariani
Via Berlino 2/4, 24040 Zingonia (BG), Italy
035 419 2911
www.rubinetteriemariani.com

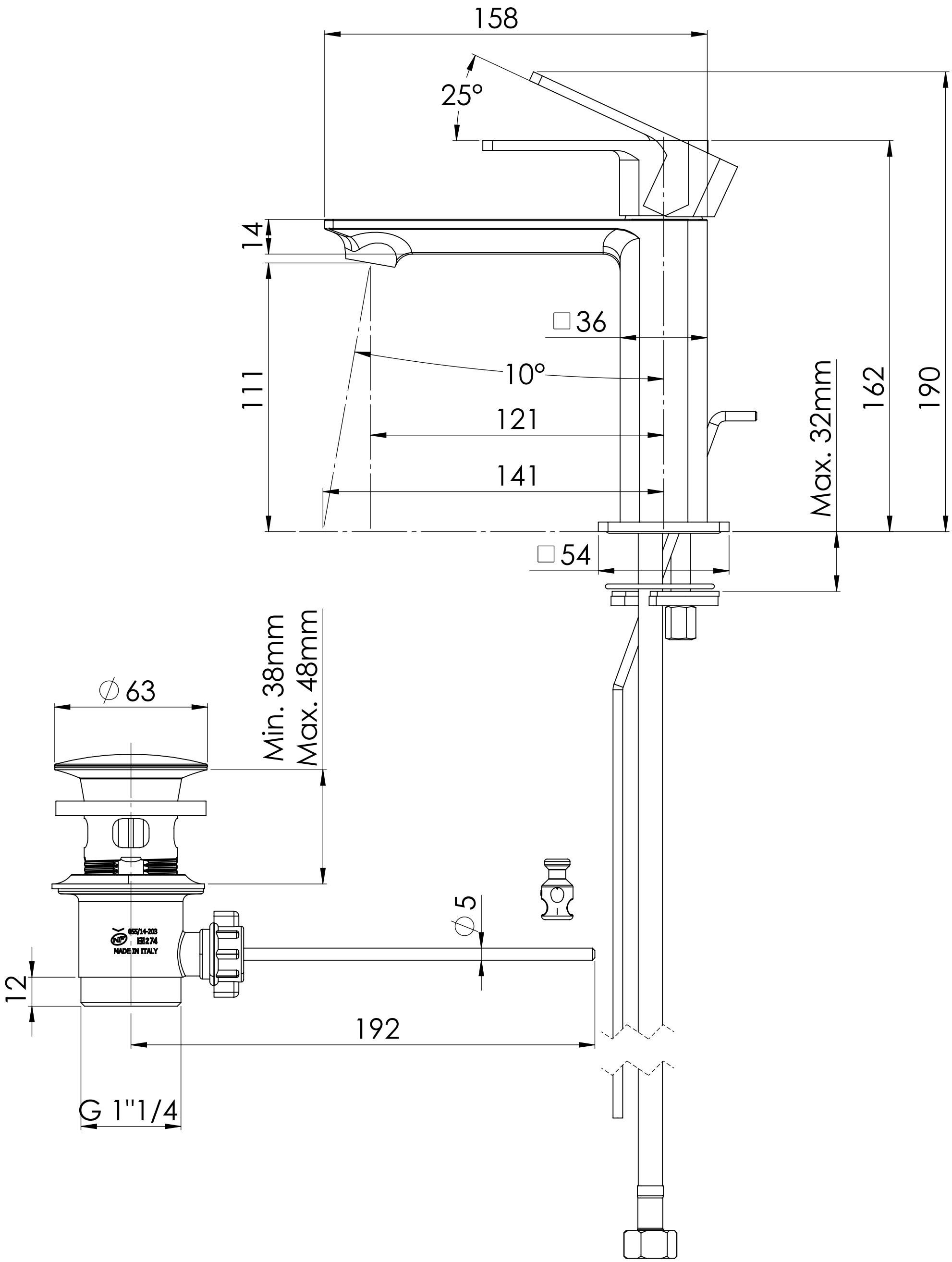

Serie: Icon	Cod. articolo **393IC**
Descrizione: Miscelatore monocomando lavabo con scarico	
Description: Single-lever basin mixer with pop-up waste	